专业					
签字					
日期					

本图纸版权为中国寰球工程公司所有，未经本公司许可不得转让或复制给第三者。
The copyright of this drawing is the property of CHINA HUANQIU CONTRACTING & ENGINEERING CORPORATION (HQCEC), unauthorized disclosure or duplication to the third party is not permitted.

技术要求

1. SB564 N08825锻件应符合HQC工程规定2091F-22000-2719.08-27-113-0011的要求.
2. SB424 N08825板材应符合HQC工程规定2091F-22000-2719.08-27-113-0009的要求.
3. S31603锻件应符合HQC工程规定2091F-22000-2719.08-27-113-0016的要求.
4. 焊接采用电弧焊,焊条牌号:UNS N08825之间采用ENiCrMo-3, UNS N08825与S31603之间采用ENiCrFe-3, S31603之间采用E316L.
5. 除注明外,所有焊缝采用全焊透结构,角接接头的腰高按较薄件的厚度,法兰的焊接按相应法兰标准中的规定.
6. 螺栓孔应跨法兰中心线均布,相邻两螺栓孔间距偏差为±0.6mm, 任意两螺栓孔间距偏差为±1.0mm.
7. 件号5-1与件号5-2筒节卷焊完成后,焊接接头应打磨至与内表面平齐,并要求筒节同一断面上最大内径与最小内径之差应不大于5mm,且各段筒节之间的同轴度为0.4mm.
8. 所有焊缝应进行100%的PT检验,并按JB/T 4730.5-2005规定的I级合格.
9. 本件制造完毕并经检验合格后,其表面应做酸洗钝化处理,所形成钝化膜采用蓝点法检查,无蓝点为合格.

注: 降液管III(件号5-3)与降液管II(件号5-2)组焊且检验合格后,机加工内表面至ø1200$^{+0.23}_{0}$.

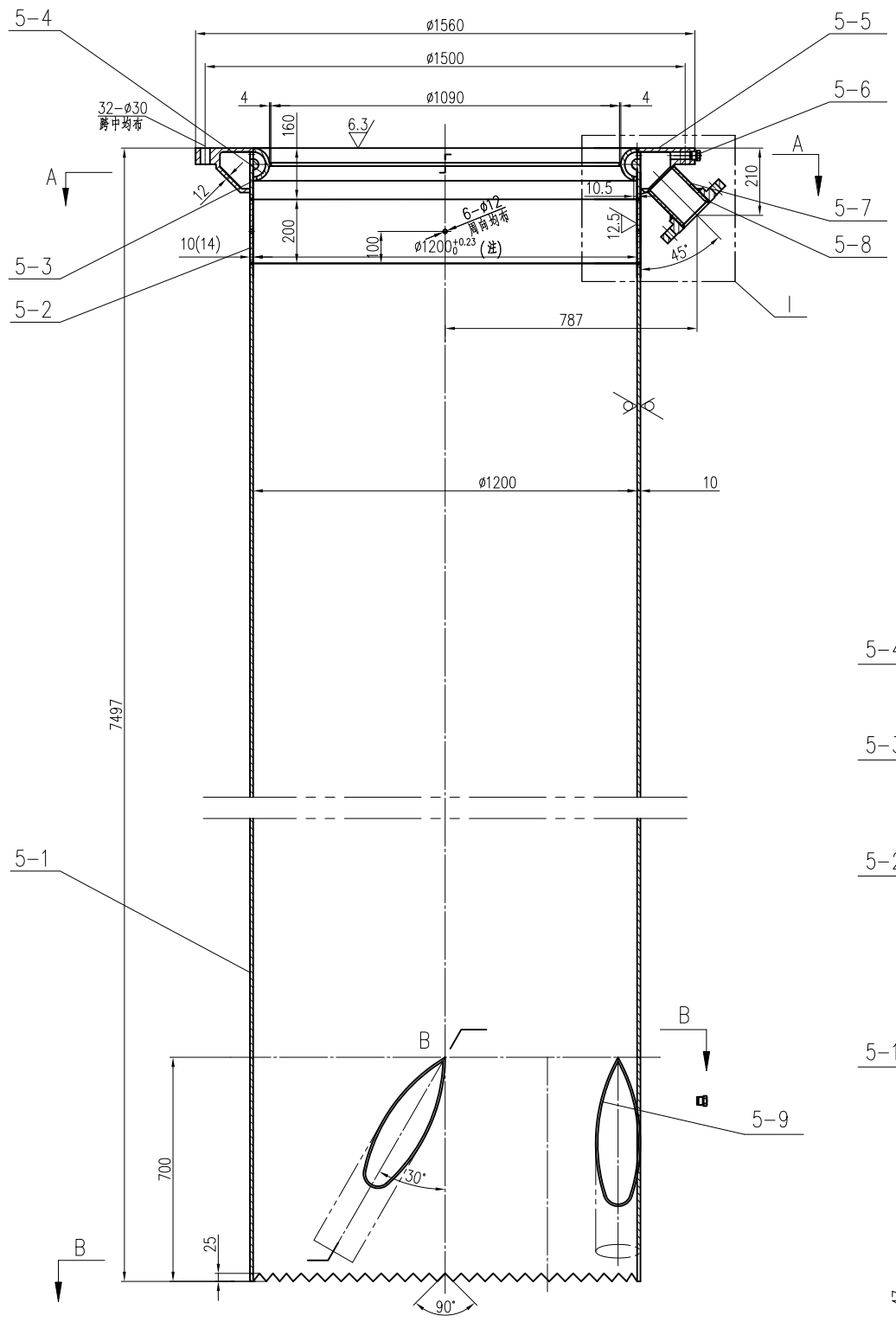

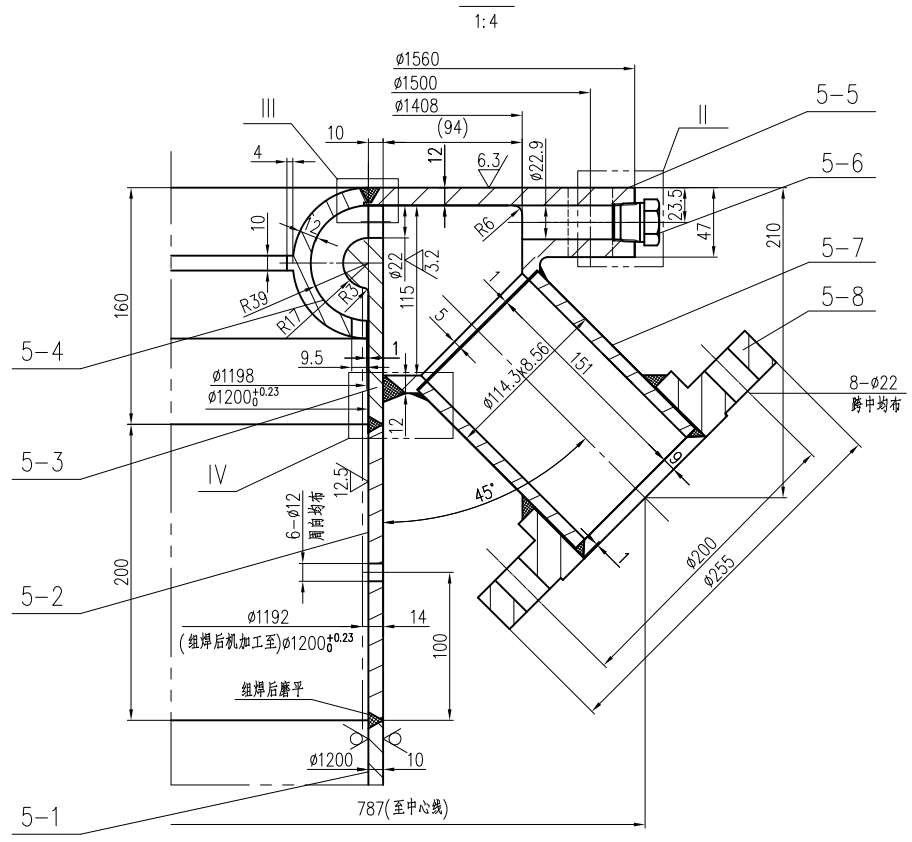

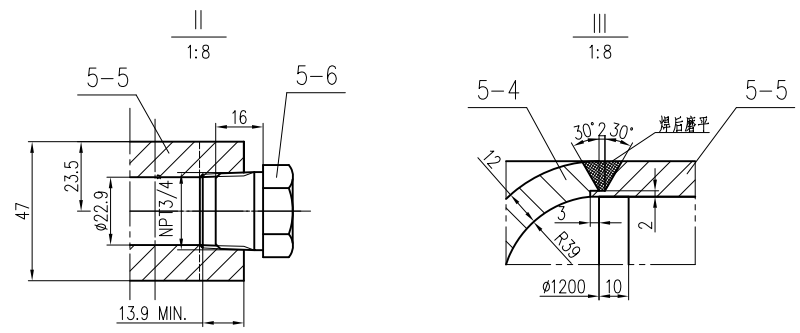

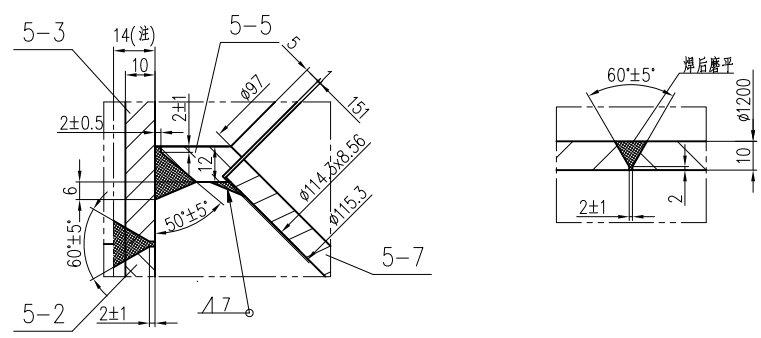

降液管纵/环焊缝节点示意图
1:8

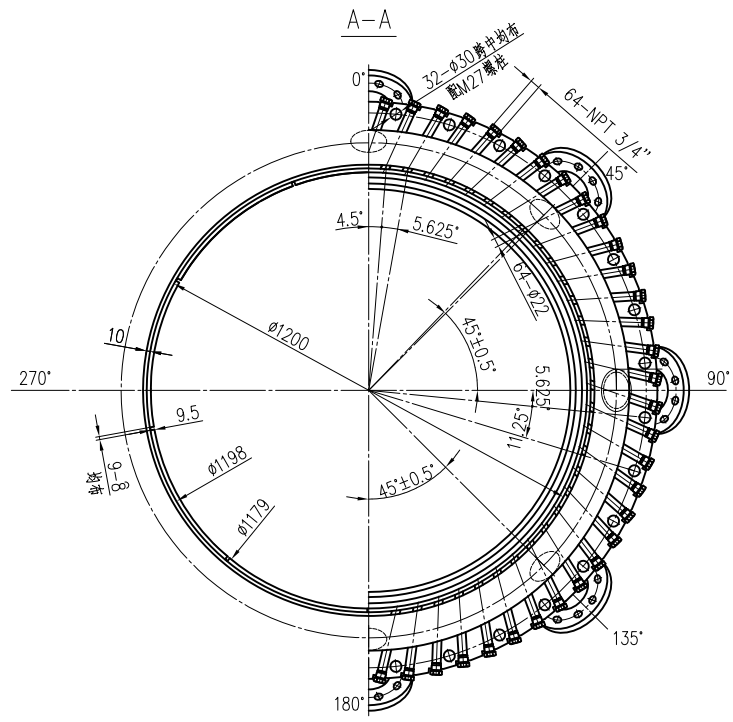

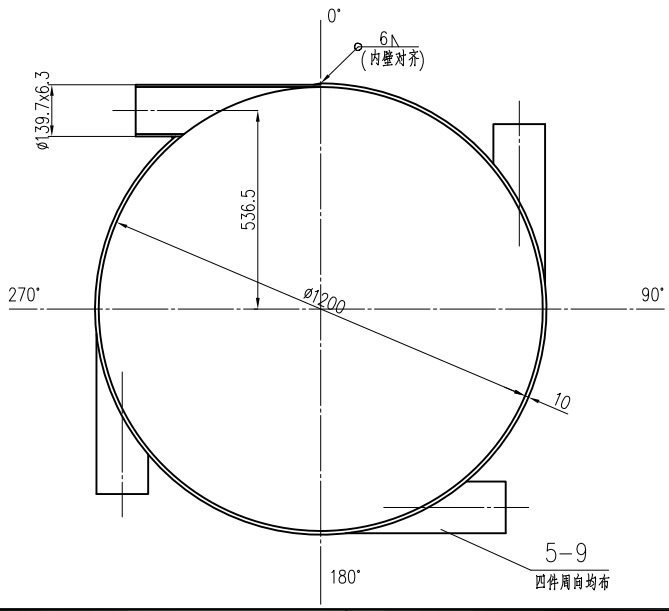

件号 PARTS.NO.	图号或标准号 DWG.NO.OR.STD.NO.	名称 PARTS.NAME	数量 QTY.	材料 MAT'L	单 SINGLE 质量 MASS (Kg)	总 TOTAL	备注 REMARKS
5-9		侧接管 ø139.7x6.3 L=750	4	SB423 N08825	13	52	
5-8	HG/T20615-2009	法兰 SO 100-300 RF	8	00Cr17Ni14Mo2 III	10.67	85.36	
5-7		接管 ø114.3X8.56 L=151	8	S31603	3.4	27.2	
5-6	ASME B 16.11-2009	六角头螺塞 NPT 3/4"	64	S31603 II	0.42	26.88	
5-5	27-320-0202	降液法兰	1	S31603 IV		220	
5-4	27-320-0202	外环管	1	SB564 N08825		49	
5-3	27-320-0202	降液管 III	1	SB564 N08825		54.5	
5-2		降液管 II ø1220X14 L=200	1	SB424 N08825		85	
5-1		降液管 I ø1220X10 L=7137	1	SB424 N08825		2215	

件号 PARTS.NO.	名称 PARTS.NAME	材料 MAT'L	质量(kg) MASS	比例 SCALE	所在图号 DWG. NO.	装配图号 ASSY. DWG. NO.
5	下降管	组合件	2820	1:15	27-320-0201	27-320-0101

神华宁夏煤业集团有限责任公司
Shenhua Ningxia Coal Industry Group Co, Ltd
400万吨/年煤炭间接液化项目煤气化装置
4 Mt/a Coal To Liquid Project

DIAGRAM NO.(图号) | REVISION (版本)

版次 REV	日期 DATE	说明 DESCRIPTION	设计 DESIGN	校核 CKD	审核 DISC APP.	审定 APPR.	设计经理 ENG

中国寰球工程公司
CHINA HUANQIU CONTRACTING & ENGINEERING CORP.

工程设计综合资质甲级 COMPREHENSIVE DESIGN LICENSE | 证书编号 CERTIFICATE NO. A111001011

图名 TITLE: 气化炉 (R-223[01-24]01) 下降管部件图

项目 PROJ: 神华宁煤400万吨/年煤炭间接液化项目煤气化装置 Shenhua Ningxia Coal Industry Group Co, Ltd 4 Mt/a Coal To Liquid Project

装置/工区 UNIT/WORK AREA: 气化装置

专业 SPECI: 工业炉 FURNACE | 比例 SCALE | 第 张共 张 OF | 图号 DWG. NO. 2091F-22000-2719.08-27-320-0201

方案二
20170505

本图版权为中国寰球工程公司所有，未经本公司许可不得转让或复制给第三者。
The copyright of this drawing is the property of China Huanqiu Contracting & Engineering Corporation (HQCEC), unauthorized disclosure or duplication to the third party is not permitted.

其余 12.5

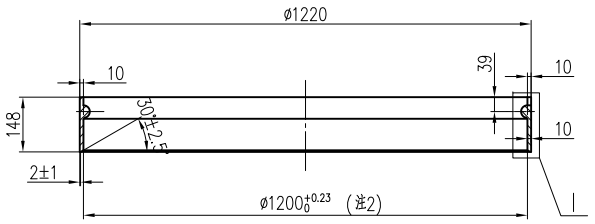

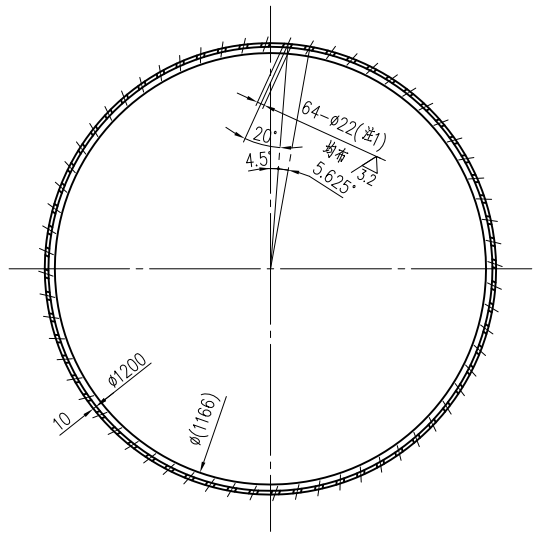

I
不按比例

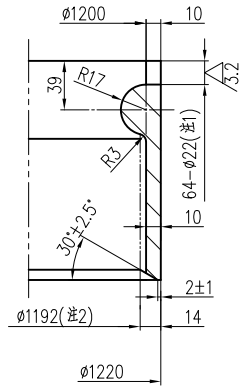

技术要求

1. 锻件的材料制造及检验应符合HQC工程规定: 2091F-22000-2719.08-27-113-0011的要求.
2. 锻件应进行100%-PT及100%-UT检验, 合格级别按HQC工程规定2091F-22000-2719.08-27-113-0011执行.
3. 本件不允许拼焊.
4. 除注明外, 机械加工表面线性的未注明公差, 按GB/T1804的m级规定.

注:
1. 待本件与降液法兰(件号5-5)组焊且检验合格后, 加工64-ø22孔.
2. 待件5-3,5-2,5-5组焊后机加工至ø1200 0 +0.23.

件号 PARTS.NO.	名称 PARTS.NAME	材料 MAT'L	质量(kg) MASS	比例 SCALE	所在图号 DWG. NO.	装配图号 ASSY. DWG. NO.
5-3	降液管 III	SB564 N08825	54.5		27-320-0202	27-320-0201

其余 12.5

I
不按比例

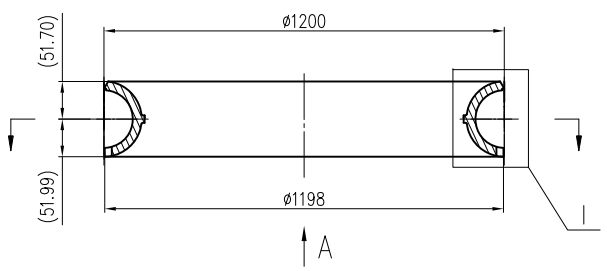

A向

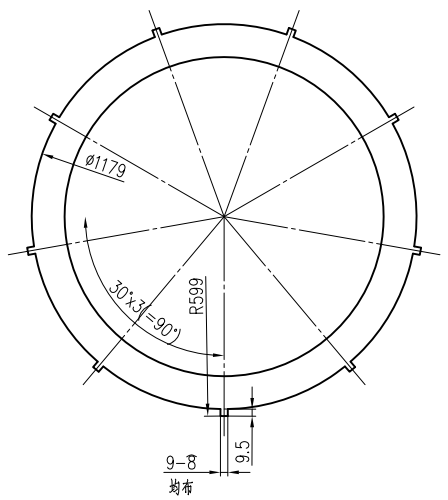

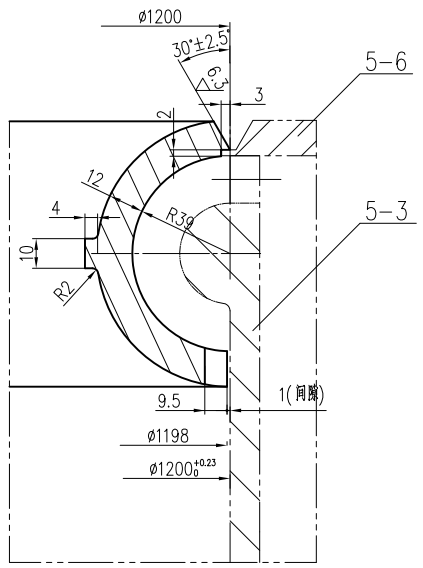

外环管组对焊接节点示意图

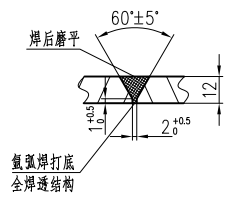

技术要求

1. 锻件的材料, 制造, 检验及验收应符合HQC工程规定: 2091F-22000-2719.08-27-113-0011的要求.
2. 锻件应进行100%-PT及100%-UT检验, 合格级别按HQC工程规定2091F-22000-2719.08-27-113-0011执行.
3. 除注明外, 机械加工表面线性的未注明公差, 按GB/T1804的m级规定.
4. 本件按本图加工检验合格后, 切割成3段, 与降液法兰(件号5-5)定位后组焊, 组焊后必须保证外环管下端与降液管III(件5-3)之间的间隙为10.5 0 +1 mm.

件号 PARTS.NO.	名称 PARTS.NAME	材料 MAT'L	质量(kg) MASS	比例 SCALE	所在图号 DWG. NO.	装配图号 ASSY. DWG. NO.
5-4	外环管	SB564 N08825	49		27-320-0202	27-320-0201

技术要求

1. 锻件的材料, 制造, 检验及验收应符合HQC工程规定: 2091F-22000-2719.08-27-113-0016的要求.
2. 锻件应进行100%-PT及100%-UT检验, 合格级别按HQC工程规定2091F-22000-2719.08-27-113-0011执行.
3. 本件不允许拼焊.
4. 除注明外, 机械加工表面线性未注明公差, 按GB/T1804的m级规定.
5. Ⓐ 基准面尺寸公差应符合HG20615-2009<<钢制管法兰>>的要求.

其余 12.5

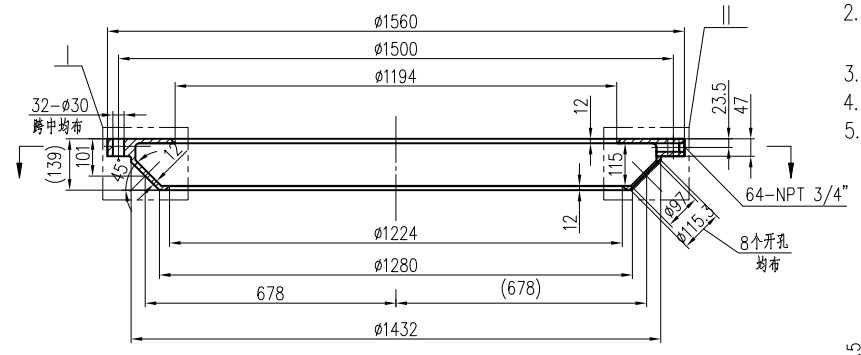

I
不按比例

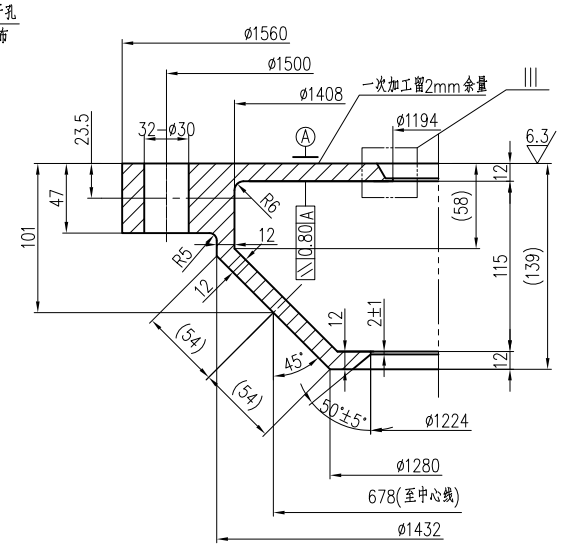

II
不按比例

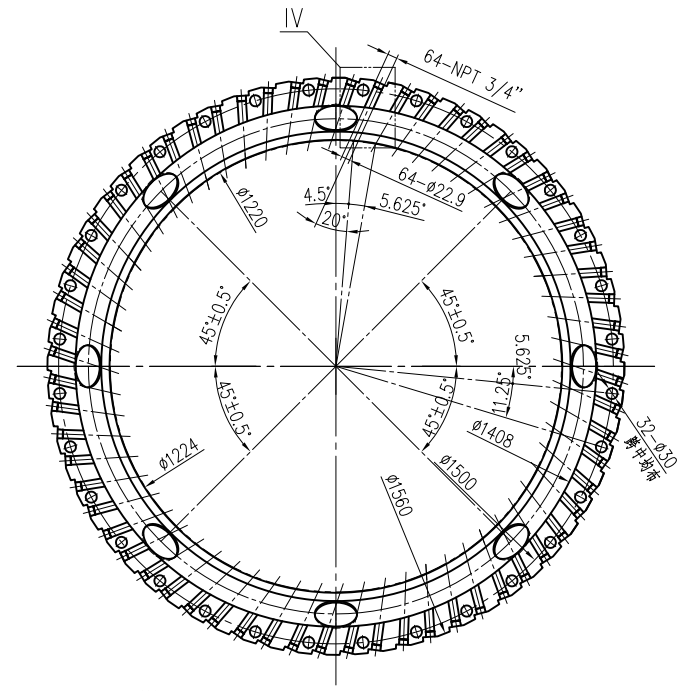

III
不按比例

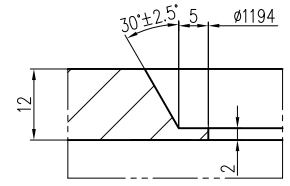

IV
不按比例

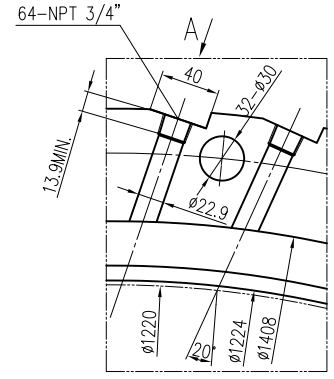

II
不按比例

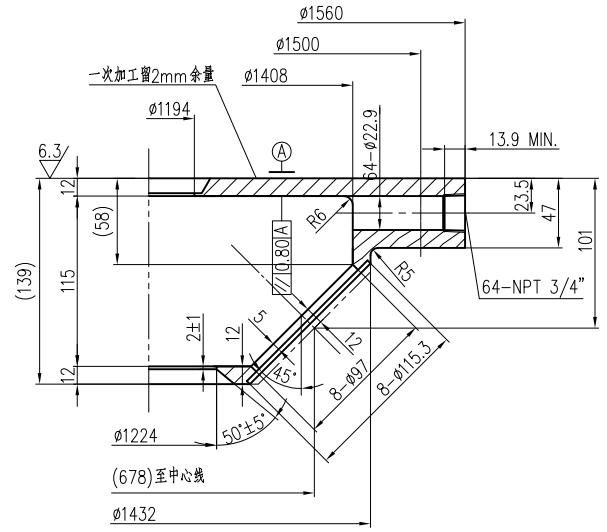

方案二
20170505

A向
不按比例

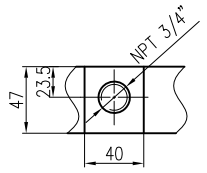

件号 PARTS.NO.	名称 PARTS.NAME	材料 MAT'L	质量(kg) MASS	比例 SCALE	所在图号 DWG. NO.	装配图号 ASSY. DWG. NO.
5-5	降液法兰	S31603 IV	220		27-320-0202	27-320-0201

神华宁夏煤业集团有限责任公司
Shenhua Ningxia Coal Industry Group Co, Ltd
400万吨/年煤炭间接液化项目煤气化装置
4 Mt/a Coal To Liquid Project

DIAGRAM NO.(图号) | REVISION (版本)

版次 REV	日期 DATE	说明 DESCRIPTION	设计 DESIGN	校核 CKD	审核 DISC APP.	审定 APPR.	设计经理 ENG

中国寰球工程公司
CHINA HUANQIU CONTRACTING & ENGINEERING CORP.

工程设计综合资质甲级 COMPREHENSIVE DESIGN LICENSE | 证书编号 CERTIFICATE NO. A111001011

图名 TITLE: 气化炉 (R-223[01-24]01) 零部件图

项目 PROJ: 神华宁煤400万吨/年煤炭间接液化项目煤气化装置 Shenhua Ningxia Coal Industry Group Co, Ltd 4 Mt/a Coal To Liquid Project

装置/工区 UNIT/WORK AREA: 气化装置

专业 SPECI: 工业炉 FURNACE | 比例 SCALE | 第 张 共 张 OF | 图号 DWG NO. 2091F-22000-2719.08-27-113-0202