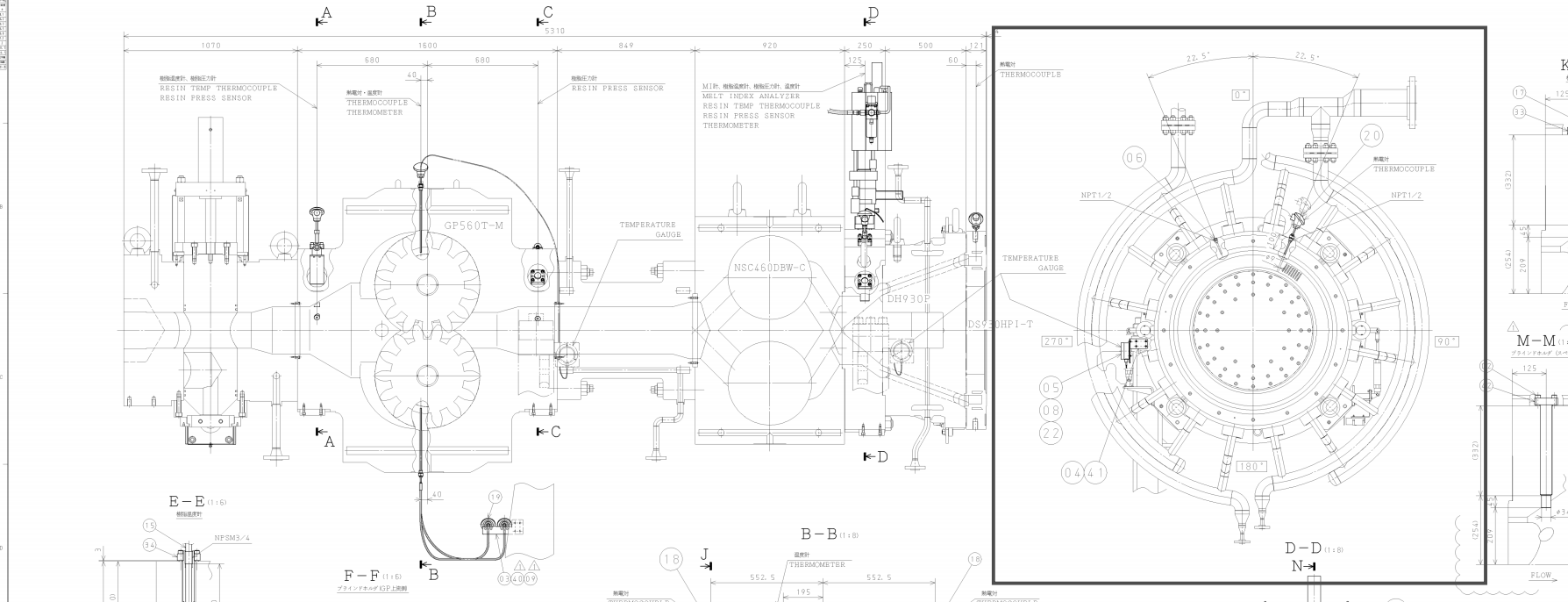

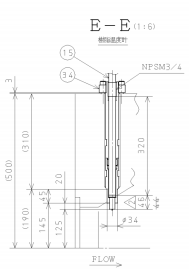

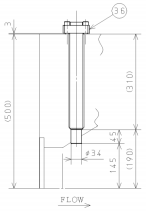

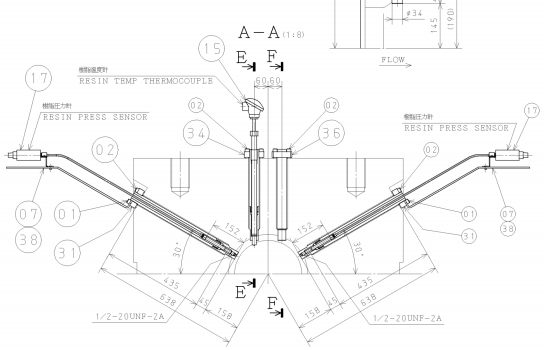

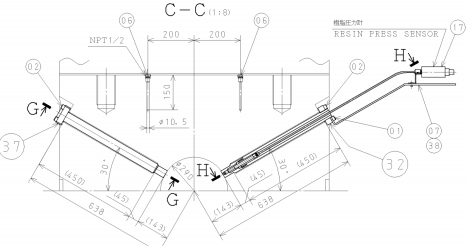

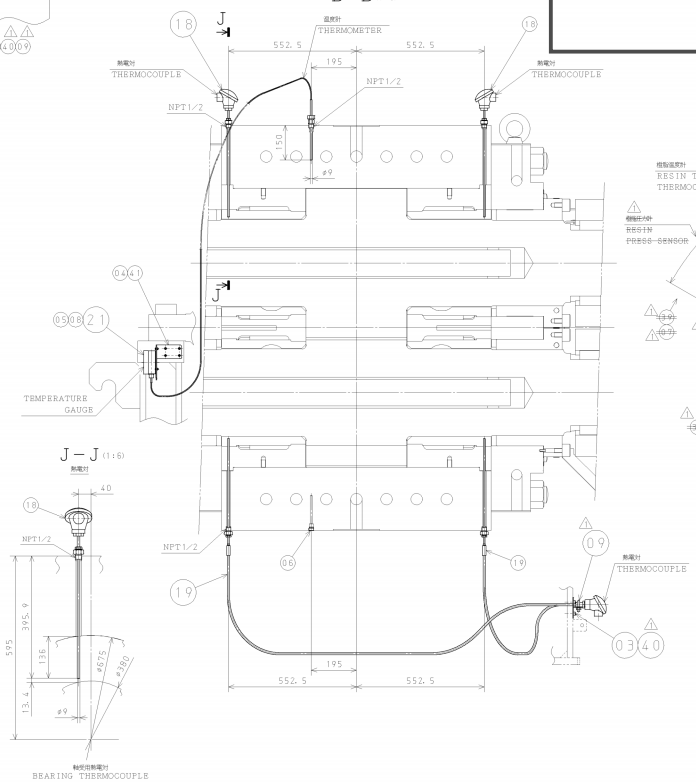

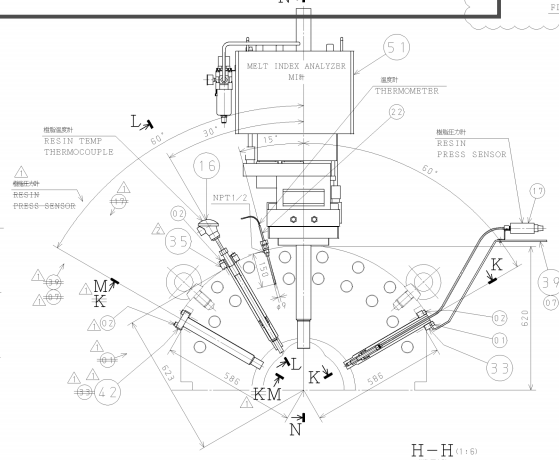

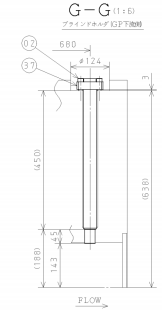

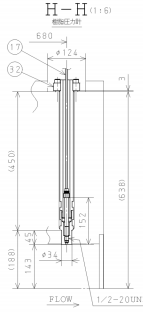

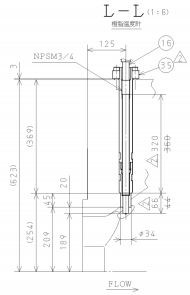

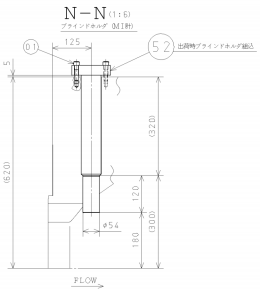

52	HOLDER ブラインドホルダ	3A4100087510	−	1	5	13.3		
51	MELT INDEX ANALYZER ASSY M1ケイソウキ	2A4000019640	−	1	5	29.2		
42	HOLDER ブラインドホルダ	3A4100088250	−	1	5	5.4		
41	BRACKET ブラケット(カーゾ)	4A4100086480	SS400	2		0.7		
40	BRACKET ブラケット	~~4A4100084030~~ 4A4100088260	SS400	1		0.5		
39	BRACKET ブラケット	4A4100087530	SS400	2	1/2	2.9		
38	BRACKET ブラケット	4A4100087520	SS400	3		2.4		
37	HOLDER ブラインドホルダ(広角ヨウ用)	3A4100087500	−	1	5	6.9		
36	SLIND HOLDER ブラインドホルダ(狭角ヨウ用)	3A4100087490	−	1	5	5.3		
35	HOLDER ホルダ(ブ.ノズエンド ケイ)	3A4100087480	−	1	5	4.2		
34	HOLDER ホルダ(ブ.ノズエンド ケイ)	3A4100087470	−	1	5	3.8		
33	HOLDER ホルダ(ブ.ノズアツチョウケイ)	3A4100087460	−	2	5	4.1		
32	HOLDER ホルダ(ブ.ノズアツチョウケイ)	3A4100087450	−	1	5	5.1		
31	HOLDER ホルダ(ブ.ノズアツチョウケイ)	3A4100087440	−	2	5	5.0		
22	THERMOMETER オンドケイ	0	−	1	5	−	1	ダ ソウカテハイ
21	THERMOMETER オンドケイ	0	−	1	5	−	1	ダ ソウカテハイ
20	THERMOCOUPLE カンデンソウイ	0	−	1	5	−	1	ダ ソウカテハイ
19	THERMOCOUPLE カンデンソウイ	0	−	2	5	−	1	ダ ソウカテハイ
18	THERMOCOUPLE カンデンソウイ	0	−	2	5	−	1	ダ ソウカテハイ
17	RESIN PRESS SENSOR ブ.ノズアツセンサイ	0	−	2	5/4	−	1	ダ ソウカテハイ
16	RESIN TEMP THERMOCOUPLE ブ.ノズエンドオンドイ	0	−	1	5	−	1	ダ ソウカテハイ
15	RESIN TEMP THERMOCOUPLE ブ.ノズエンドオンドイ	0	−	1	5	−	1	ダ ソウカテハイ
09	U-BOLT Uボルト	0.B-15ナ・・10°ネジ°ツキ	SS400	2		0.1		
08	X-PAN SCREW ナベ°ニ°ス	1 M4X0.7X12	SUS304	6		−		
07	X-FLAT-CSK SCREW ナベ°ニ°ス	1 M6X16	SUS304	10/8		−		
06	SOCKET TAPER PLUG ソケット°テ°ンキ°	1 PT1/2-GMo° ソケット	SCM435	4		−		
05	HEX NUT ナット	1 M4X0.7	SS400	6		−		
04	HEX SOCKET CAP SCREW ケサキ	1 M6X8	SCM435	8		−		
03	HEX SOCKET CAP SCREW ケサキ	1 M8X20	SCM435	4		−		
02	HEX SOCKET CAP SCREW ケサキ	1 M12X45	SCM435	26/28		0.1		
01	HEX SOCKET CAP SCREW ケサキ	1 M12X50	SCM435	1/8		0.1		
00	INSTRUMENT LAYOUT ケイキトリカエ			1		106.0 103.5		
ITEM	PART NAME	DESCRIPTION	MATERIAL	NO. OF PCS	WEIGHT (kg)		REMARKS	

APPD.	Makita	U. W. C.		
REVIEW	Nishimoto/Shirishima			
DESIGN	Hashimoto/Tomoki	DV307+GP560TM+NSC460DBW-C	TMA130325	B 3113- -
DRAWN	Kimura	+DH930P+DS930HPI-T	JOB NO.	PARTS SHEET NO.

JSW THE JAPAN STEEL WORKS LTD.
HIROSHIMA PLANT PLASTICS MACHINERY

SCALE 1:10
DATE Nov. 11'14
STD'Y DWG.

0A410-008-7430

DRAWING MAY NOT BE COPIED OR REPRODUCED IN ANY MANNER OR RELEASED TO A THIRD PARTY WITHOUT PRIOR WRITTEN PERMISSION FROM THE JAPAN STEEL WORKS, LTD.

CAD